HFA008



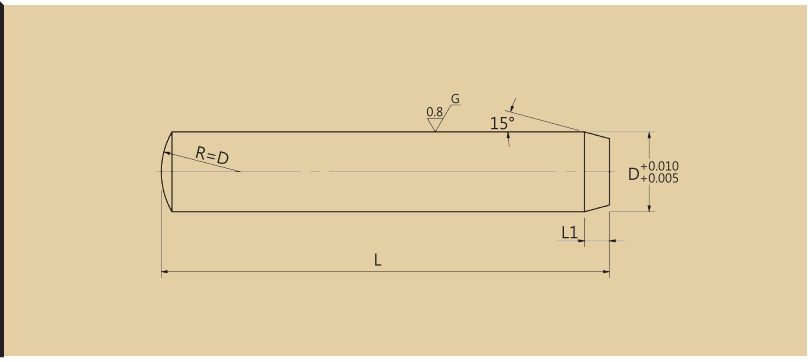

Type 品名	Material 材質	Heat Treatment 熱處理	Hardness 硬度	Delivery 交貨日
HFA008-A	SUJ2(1.3505) 軸承鋼	Hardened 整體淬火	HRC58~	3 Working Days 3 個工作日
HFA008-B	SUS440C(1.4125) 不鏽鋼			
HFA008-C	SUS304 不鏽鋼	-	--	

Type	D	L(A Type)	L(B Type)	L(C Type)	L1
HFA008-A HFA008-B HFA008-C	1	6/8/10	6/8/10	-	0.4
	1.5	6/8/10	6/8/10	-	0.6
	2	6/8/10/15/20	6/8/10/15/20	6/8/10/12/15	1
	2.5	6/8/10/15/20/25/30	-	-	1
	3	6/8/10/15/20/25/30/35/40	6/8/10/12/15/20/25/30/35/40	10/12/15/20	1
	4	8/10/15/20/25/30/35/40/45/50	8/10/12/15/20/25/30/35/40/50	10/12/15/20	1.5
	5	8/10/15/20/25/30/35/40/45/50	8/10/12/15/20/25/30/35/40/50	10/12/15/20	1.5
	6	8/10/15/20/25/30/35/40/45/50/55/60	8/10/12/15/20/25/30/35/40/50/60	10/12/15/20/25	2
	8	10/15/20/25/30/35/40/45/50/55/60/65/70/80	10/15/20/25/30/35/40/50/60	-	2.5
	10	15/20/25/30/35/40/45/50/55/60/65/70/80	10/15/20/25/30/35/40/50/60	-	3
	12	20/25/30/35/40/45/50/55/60/70/80	30/35/40/50/60	-	3.5
	13	30/40/50/60/70/80	-	-	3.5

Order Ex. 訂購範例

HFA008-1-□-L

OD	外徑尺寸
A B or C	選擇定位銷材質
Length of Dowel Pin	定位銷長度

Further dimensions on repuest
規格尺寸若另有需求，歡迎洽詢

※u=unit