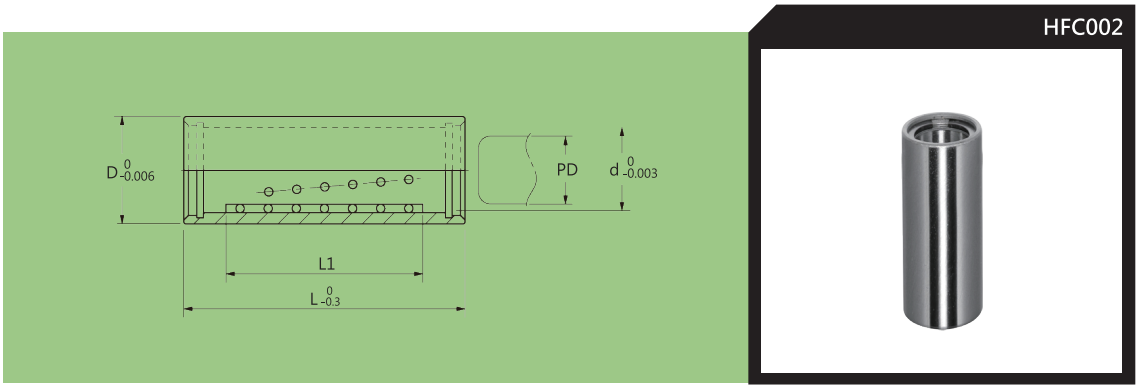


| Type<br>品名 | Material<br>材質 | Delivery<br>交貨日 |
|---|---|---|
| HFC002 | Brass-Cage<br>銅-保持器<br>SUJ2(1.3505)-Balls<br>軸承鋼-鋼球 | 5 Working Days<br>5 個工作日 |

| Type | PD | D | d | L | L1 | Stroke |
|---|---|---|---|---|---|---|
| HFC002 | 5 | 10 | 7 | 17 | 6 | 13 |
| | 6 | 11 | 8 | 19 | 7 | 15 |
| | 8 | 13 | 10 | 25 | 8 | 24 |
| | 10 | 16 | 12 | 30 | 10 | 30 |
| | 12 | 18 | 14 | 32 | 11 | 32 |

※u=unit