HFB025



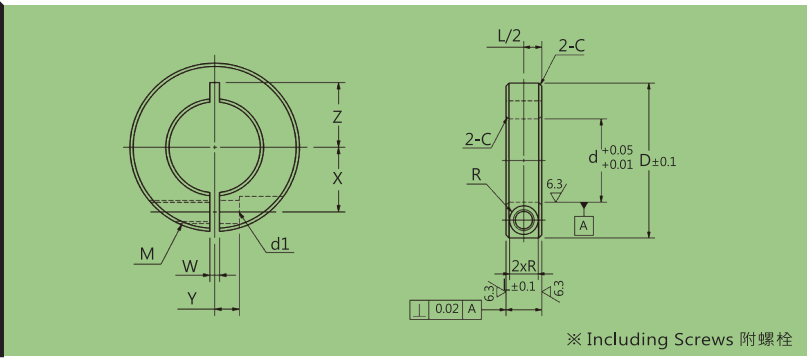

※ Including Screws 附螺栓

Type 品名	Material 材質	Surface Treatment 表面處理	Delivery 交貨日
HFB025-A	S45C 中碳鋼	Blackening 染黑	7 Working Days 7 個工作日
HFB025-B		Nickel Electroless 鍍無電解鎳	
HFB025-C	SUS304 不鏽鋼	-	

Type	d	L	D	M	d1	R	W	X	Y	Z
HFB025-A HFB025-B HFB025-C	5	6	16	M2.6	2.9	2.45	1	5.5	3	6
	6	6	18	M2.6	2.9	2.45	1	6	3	6.5
	8	6	22	M2.6	2.9	2.45	1.5	7	3	9
	10	6	25	M2.6	2.9	2.45	1.5	8	3	9
	12	6	25	M2.6	2.9	2.45	1.5	9	3	9
	13	8	28	M3	3.4	3	1.5	11	3	11
	15	8	30	M3	3.4	3	1.5	11	3	11
	16	8	30	M3	3.4	3	1.5	11.5	3	11
	20	8	35	M3	3.4	3	1.5	13	5	13
	25	10	42	M4	4.5	3.75	1.5	16.5	5	16.5
	30	12	50	M5	5.5	4.5	1.5	20	6	20
	35	12	55	M5	5.5	4.5	2	22.5	6	21
	40	12	60	M5	5.5	4.5	2	25	6	23
	50	18	80	M8	9	7	3	32	15	28

Order Ex. 訂購範例

HFB025-□-3-L

- A B or C — 選擇材質和表面處理方式
- ID. — 內徑尺寸
- Length of Set Collar — 選擇固定環長度

Further dimensions on repuest
規格尺寸若另有需求，歡迎洽詢

※ u=unit