2-4 KLF、KLT、HLF、HLT、KSF、KST系列產品規格尺寸表

2-4-1 KLF系列規格尺寸表

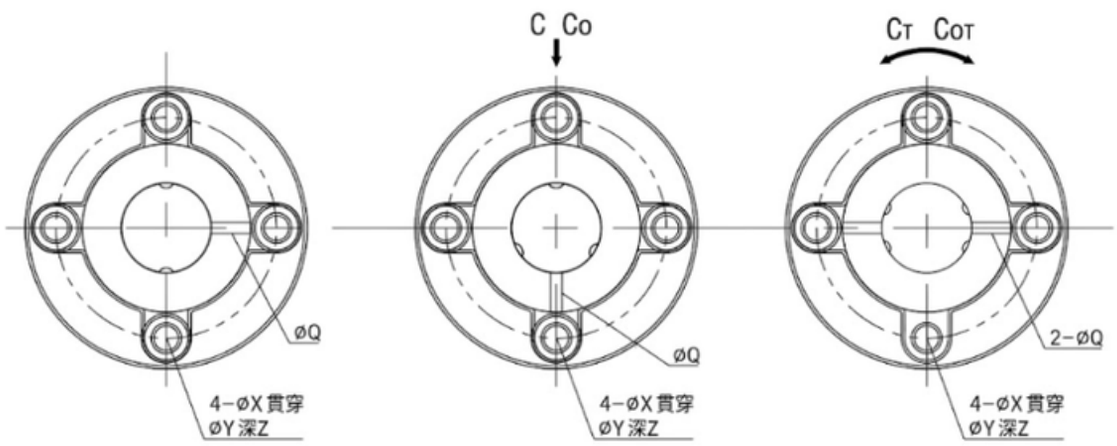

（二牙）型號
06 08 10 13 16 20

（三牙）型號
06 08 10

（四牙）型號
13 16 20 25 30 40 50

公稱型號	軸徑		滾珠列	花鍵軸承套										
				D		L	A	B	F	油孔	W	安裝孔		
	d	公差		mm	公差					Q		X	Y	Z
KLF06T2	6	0 -0.012	2	14	0 -0.011	22	30	6	7.5	1	22	3.4	6.5	3.5
KLF06T3			3											
KLF08T2	8	0 -0.015	2	16		24	32	8	7.5	1.5	24	3.4	6.5	4.5
KLF08T3			3											
KLF10T2	10		2	21	0 -0.013	31	42	9	10.5	1.5	32	4.5	8	4
KLF10T3			3											
KLF13T2	13	0 -0.018	2	24		35	44	9	11	1.5	33	4.5	8	4.5
KLF13T4			4											
KLF16T2	16		2	31	0 -0.016	47	51	10	18	2	40	4.5	8	6
KLF16T4			4											
KLF20T2	20	0 -0.021	2	35		53	58	10	18	2	45	5.5	9.5	5.4
KLF20T4			4											
KLF25T4	25		4	42		70	65	13	26.5	3	52	5.5	9.5	8
KLF30T4	30			47		77	75	13	30	3	60	6.6	11	8
KLF40T4	40	0 -0.025		64	0 -0.019	100	100	19	36	4	82	9	14	12
KLF50T4	50		4	80		121	124	20	46.5	4	102	11	17.5	12

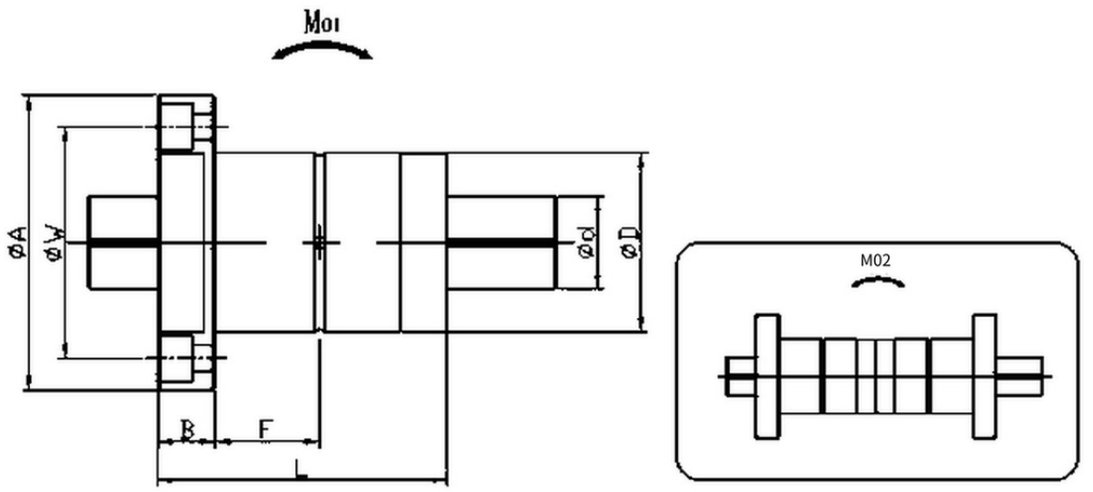

	基本額定扭矩		基本額定負荷		靜態允許力矩		重量		公稱型號
	CT N·m	COT N·m	C kN	CO kN	M01 N·m	M02 N·m	外筒 (g)	軸 kg/m	
	4.51	7.44	1.34	2.2	3.82	34.1	36.5	0.22	KLF06T2
	6.31	10.43	1.74	3.3	6.11	54.5	38	0.2	KLF06T3
	5.88	9.7	1.34	2.2	3.82	37.43	47	0.39	KLF08T2
	8.23	13.58	1.74	3.3	6.11	59.88	52	0.36	KLF08T3
	15.87	22.04	2.79	3.89	9.31	83.59	100	0.6	KLF10T2
	22.22	30.86	3.63	5.83	14.8	133.7	110	0.56	KLF10T3
	28.32	38.61	3.88	5.29	14.7	122.1	117	1.03	KLF13T2
	49.56	54.05	5.1	7.93	25.72	213.68	125	1	KLF13T4
	46.75	72.81	5.34	8.32	36.35	255.68	226	1.56	KLF16T2
	81.81	127.42	7.04	12.88	63.62	447.44	245	1.5	KLF16T4
	77.42	118.48	7.1	10.86	54.19	372.4	303	2.44	KLF20T2
	135.48	207.34	9.2	14.1	86.7	595.8	320	2.4	KLF20T4
	215.5	421.5	9.82	15.61	101.43	672.18	550	3.8	KLF25T4
	296.55	616.71	11.37	19.4	153.66	914.05	725	5.49	KLF30T4
	1032.63	1725.29	29.12	39.52	358.58	2414.13	1715	9.69	KLF40T4
	1762.92	2982.63	40.04	55.03	505.48	4201.45	3175	15.19	KLF50T4

1kN≈102kgf　1N·m≈0.102kgf