FA裝置用高剛性滾針導引組
High Rigidity Needle Roller Stripper Guide Set for FA

HRGPFN 無牙孔 Type without Thread



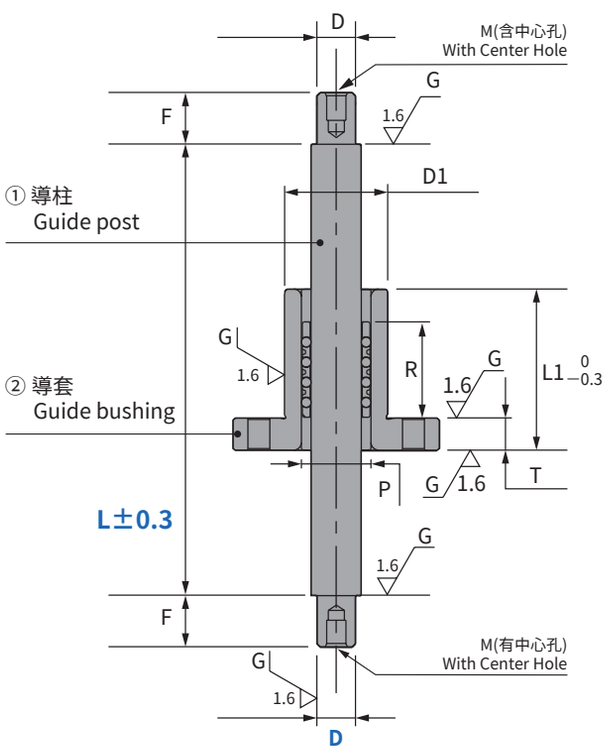

特點

1. 高精度預壓結構：可在導桿和導套之間對滾針襯套施加1～6μm的預壓。
   High precision preload: A preload of 1–6 μm is applied to the needle roller bearing between the guide shaft and bushing.
2. 提供高剛性、真直性和高速性的導引：適用於多種設備：半導體、液晶相關實裝裝置、檢查裝置、升降/滑座台、自動裝置、沖壓機、運送裝置等廣泛領域。
   High rigidity and speed guidance: Ideal for equipment like semiconductor devices, inspection tools, lift stages, robotic systems, and press machines.
3. 無需旋轉即可負荷扭矩，有效防止橫擺及俯仰現象的發生。
   Torque loading without rotation: Prevents yawing and pitching, ensuring stable movement.
4. 穩定運轉與精密度，確保裝置整體性能的穩定性。
   Stable operation and precision: Guarantees smooth, accurate performance over time.

型號 Model	D	Dg6	L 指定單位 10mm 10mm Increment	有效行程(往返) Effective Stroke (Reciprocating)	① 導柱 Guide post			
					F	B	d1	M
HRGPFN	6	−0.004 −0.012	50~70	20	8	7.8	2.5	M3×6
	10	−0.004 −0.015	60~80	30		11.0	4.2	M5×10
	12	−0.006 −0.017	90~120	40	10	14.6	5	M6×12
	16		100~130	50		18.9	6.8	M8×16

TEL: 07-5377726
EMAIL: headway@hdw.com.tw

軸徑 Diameter Ø6、10、12、16

訂購範例 Order : HRGPFN - 6 - 50

D L

構成零件 Component		
名稱 Name	材質 Material	硬度 Hardness
① 導柱 Guide post	SUJ2	58 HRC
② 導套 Guide bushing	SUJ2	58 HRC
③ 滾針襯套 Needle roller retainer	滾針: SUJ2 Needle(POM): SUJ2	58 HRC
	保持器: 超級工程塑膠 Retainer: Super engineering plastic	-

*使用環境溫度 0 ~ 80°C
Ambient operating Temp. 0 ~ 80°C

詳情 Details
比例尺 Scale 2：1

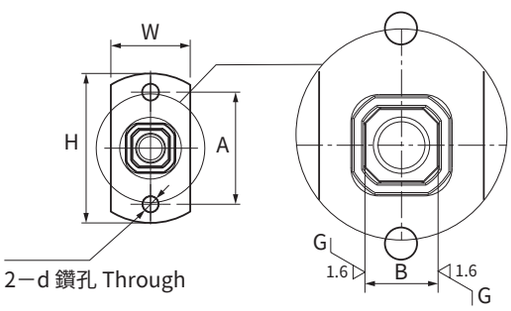

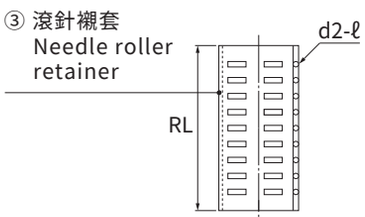

② 導套 Guide bushing								③ 滾針襯套 Needle roller retainer			
D1	L1	T	H	W	P	d	A	RL	d2	ℓ	滾針數量 Amount of needle
16	25	5	32	17	10.8	3.4	24	15	1.5	4.8	16
24	36	7	43	25	15.0	4.5	33	19	2	4.8	20
31	50	7	50	32	18.6	5.5	40	30	2	6.8	24
32	60	7	55	33	22.9	6.6	43	33	2	6.8	24