HFP029



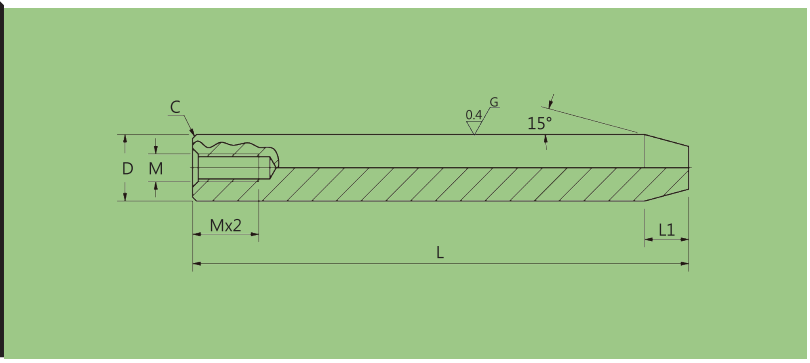

D (mm)	Roundness 真圓度(μm)
<13	0.004
<20	0.005
<30	0.006

D (mm)	Hardness Penetration 淬火深度(mm)	
	SUJ2	SUS440C
<10	0.5	0.5
<13	0.7	0.5
<20	0.7	0.7
<25	1.0	0.7

L (mm)	TOL. 公差(mm)
<6	±0.1
<30	±0.2
<120	±0.3
<400	±0.5
<1000	±0.8
<1500	±1.2

Type 品名	Material 材質	Heat Treatment 熱處理	Hardness 硬度	Surface Treatment 表面處理	Coating Thickness 鍍膜厚度	Delivery 交貨日
HFP029-A	SUJ2(1.3505) 軸承鋼	Surface Hardened 高頻淬火	HRC58~	-	-	5 Working Days 5 個工作日
HFP029-C				Hard Chromium Electroplating 鍍硬鉻	5μm	
HFP029-D	SUS440C (1.4125) 不鏽鋼		HRC56~			
HFP029-B				-	-	

Type	D	TOL.	L (u:1mm)	L1 (u:1mm)	M	C
HFP029-A HFP029-B HFP029-C HFP029-D	6	-0.004 -0.012	25~200	5~7	3	0.5
	8	-0.005 -0.014	25~200	5~10	3/4/5	0.5
	10	-0.005 -0.014	30~200	5~14	3/4/5/6	0.5
	12	-0.006 -0.017	40~300	5~18	4/5/6/8	0.5
	13	-0.006 -0.017	40~300	5~20	4/5/6/8	0.5
	15	-0.006 -0.017	50~300	10~24	4/5/6/8	0.5
	16	-0.006 -0.017	50~500	10~25	4/5/6/8/10	0.5
	18	-0.006 -0.017	60~500	10~28	4/5/6/8/10/12	0.5
	20	-0.007 -0.020	60~500	10~32	4/5/6/8/10/12	1.0

Further dimensions on repuest
規格尺寸若另有需求，歡迎洽詢

※u=unit

Order Ex. 訂購範例

HFP029-□-6-L-L1-M

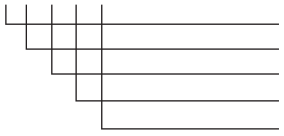

A B C or D	選擇導桿材質
OD	外徑尺寸
Length of Shaft	導桿長度
Length of Tapered	錐角長度
Choose M (Thread)	選擇螺紋M

Alterations 追加工名稱	Description 加工說明	Order Ex. 訂購範例
A 	Length tolerance change 長度公差變更	HFP029-A-6-100-5-M3-A(±0.03) Length tolerance change to ±0.03 長度公差變更為±0.03
B 	Adds wrench flats 單板手槽或雙板手槽加工	HFP029-A-6-100-5-M3-B or 2B Wrench flats at one or two locations 單扳手槽或雙扳手槽

※u=unit